Sturmtänzer

Spannweite	**1140mm**
Rumpflänge	**740mm**
Flügelfläche	**19,86dm²**
Streckung	**6,54**
Profil Flügel	**Horten II 1,1/8,0**
Profil Slw	**NACA 0006**
Fläche Slw	**2,50dm²**
Gewicht	**510-1110g**
Ballast	**600g**
Flächenbel.	**26-56g/dm²**
Design	**© H. Siegmann 1991**

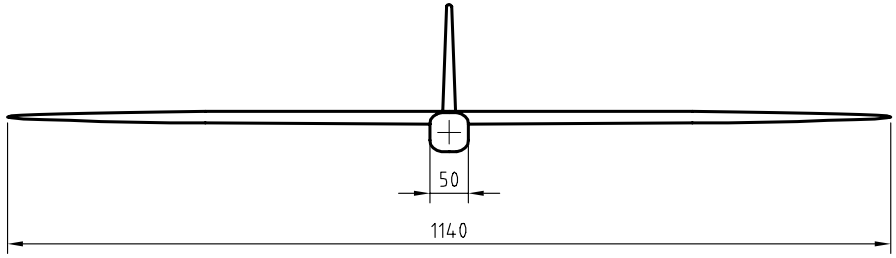

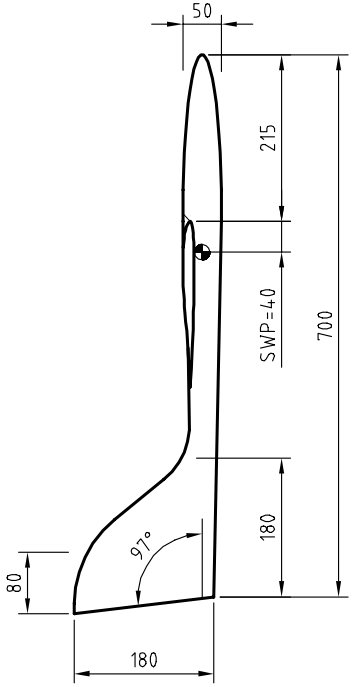

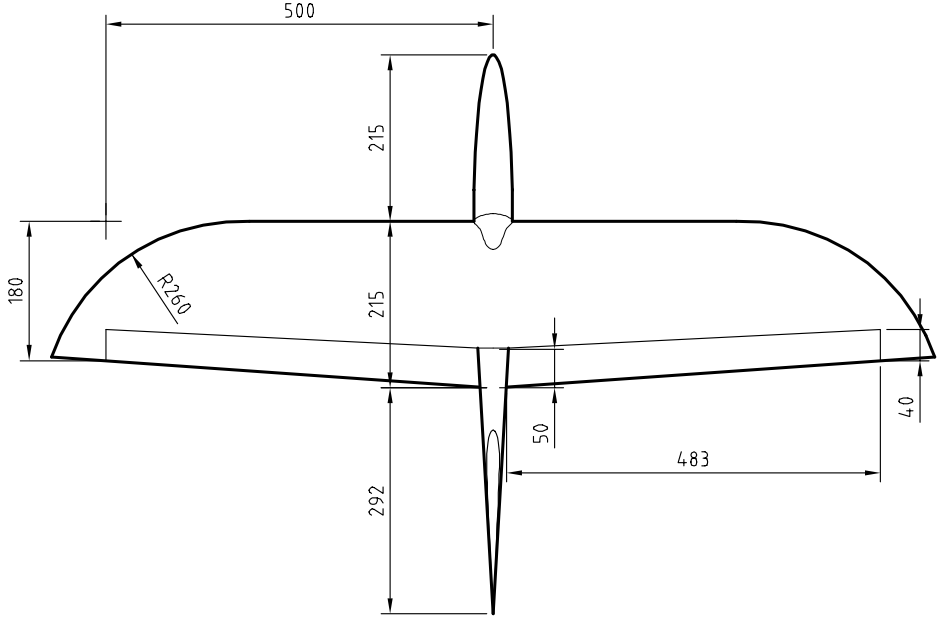

www.aerodesign.de